Saves Your Energy

RAK 73
21.10.2014

ECO16F...W

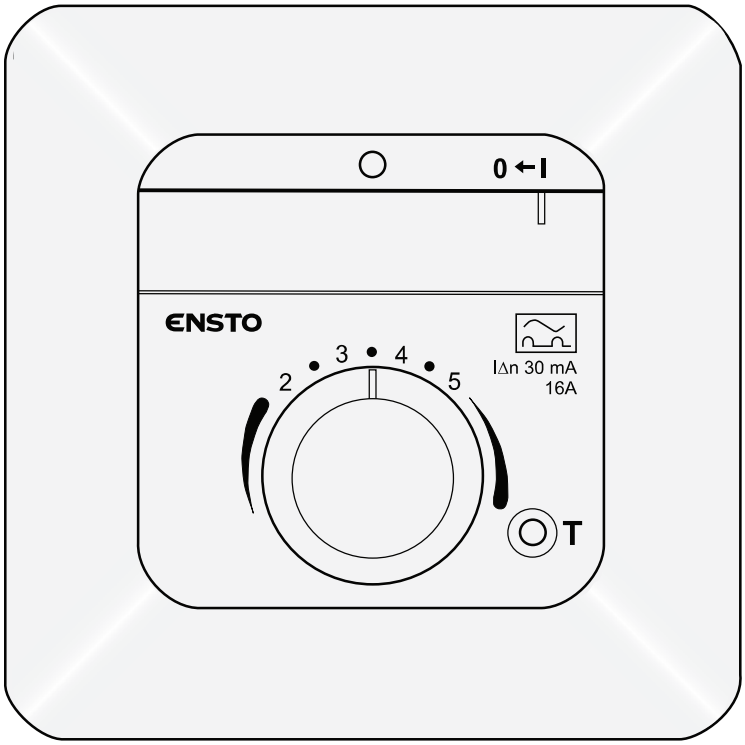

FIN Käyttöohje

SWE Bruksanvisning

ENG Operation instruction

EST Paigaldusjuhend

LIT Instrukcija

RUS инструкция по эксплуатации

1

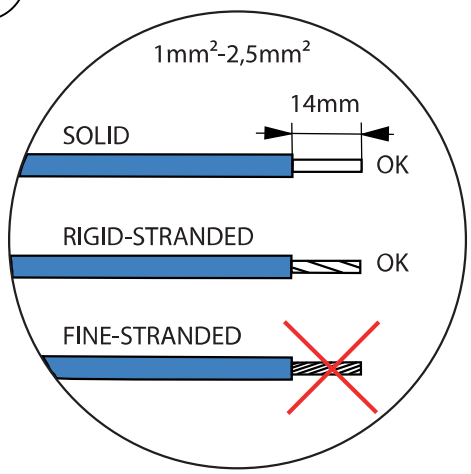

Lämpötilan pudotus
Temperatursänkning
Temperature reduction
Temperatuuri alandus
Понижение температуры

L1/L2/L3 L N

PE

ENSTO
ECO16FW
16A /230V
50Hz
IP 31
N
T-
N
L
L

T-
N
N
L
L
μ
T

Anturi
Givare
Sensor
Andur
Датчик
47 kΩ (25 °C)

Table 1
Таблица 1

T / °C	R / kΩ
5	121
10	94
20	59
30	38
40	25
50	17
60	11

2

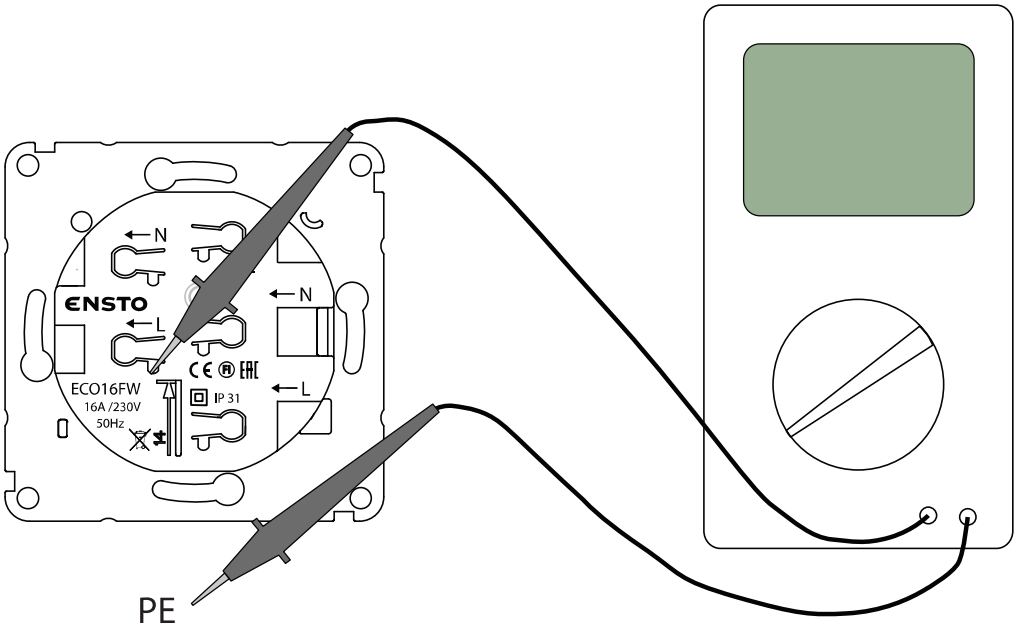
N
ENSTO
L
N
L
ECO16FW
16A /230V
50Hz
IP 31
PE

3

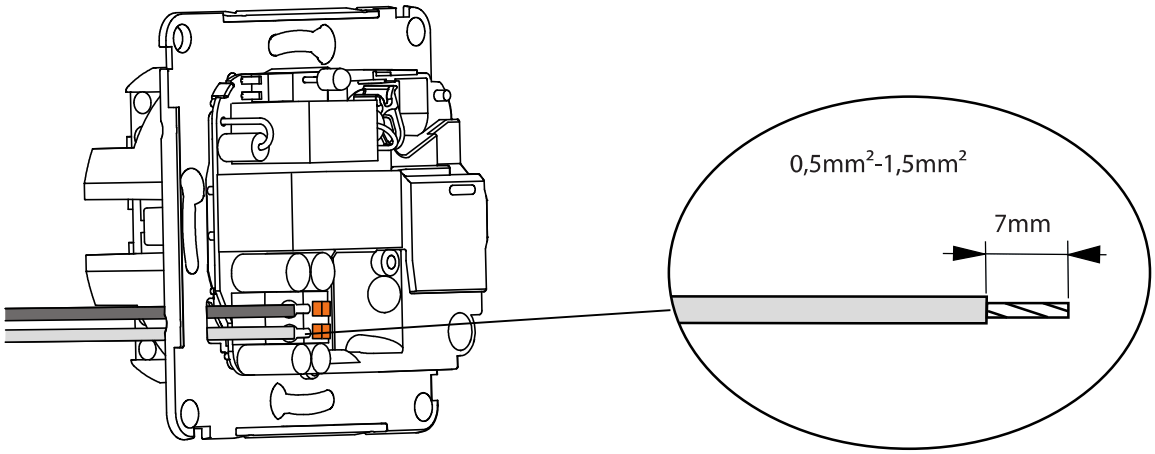
0,5mm²-1,5mm²
7mm

4

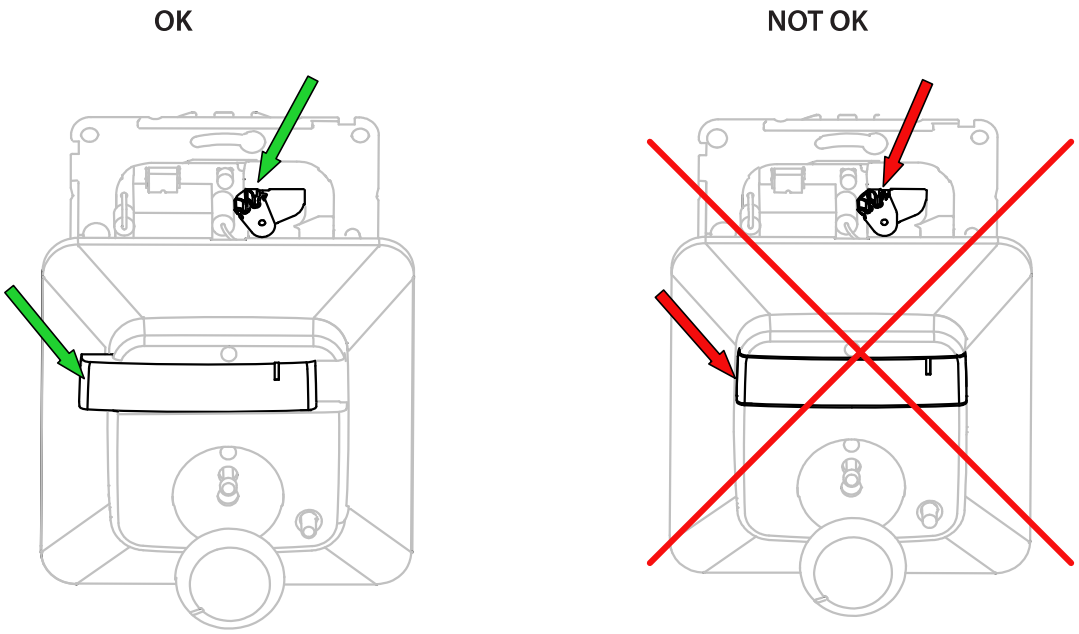
OK
NOT OK

5

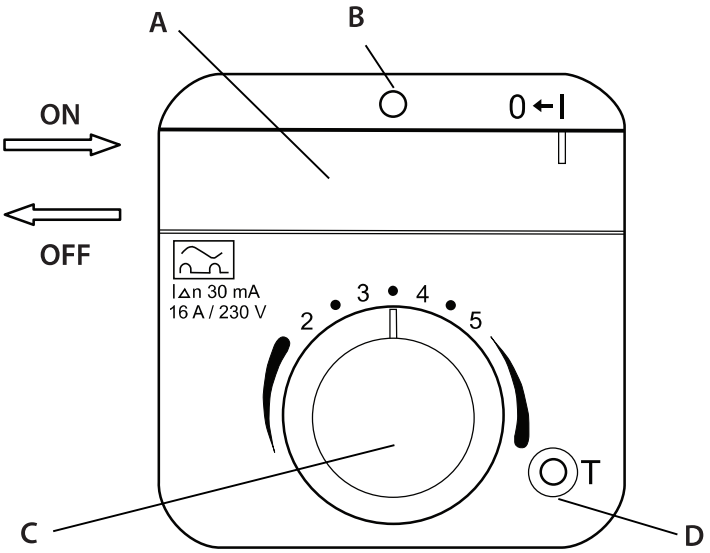

6

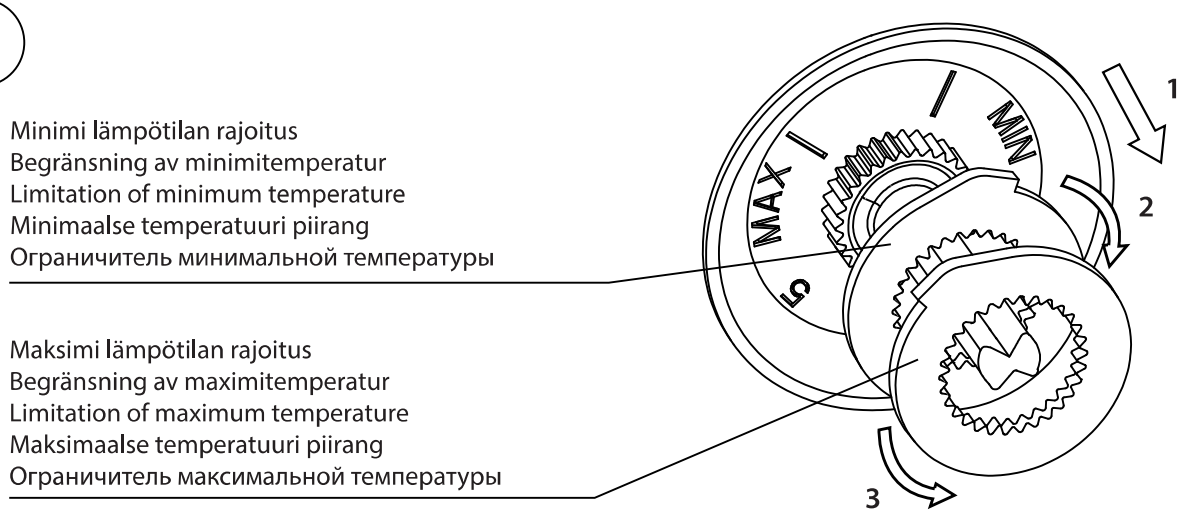

FIN

ECO16FW LATTIATERMOSTAATTI

ASENNUS- JA KÄYTTÖOHJEET

ECO16FW on lattialämmitystermostaatti, joka on tarkoitettu ohjaamaan sähköistä lattialämmitystä. Tuotteessa on sisäänrakennettuna 30mA vikavirtasuoja, joten se sopii hyvin kohteisiin, joissa vikavirtasuojan sijoittaminen on kytkennällisesti vaikeaa muualle virtapiiriin.

1. ENNEN ASENNUSTA

Tarkista termostaatin ohjaaman lämmityskuorman eristysresistanssi sekä piirivastus.

2. ASENNUS, KUVAT 1, 2, 3 JA 4

2.1 Asenna anturikaapeli kuivaan suojaputkeen lämmityskaapeleiden väliin. ***Huom! Tarkista, ettei suojaputkessa ole vettä.***

2.2 Liitä suojajohtimet (PE) erilliseen liittimeen.

2.3 Kytke termostaatti kuvan 1 mukaisesti. Kiinteän pudotuksen ohjaus kytketään T- merkittyyn liittimeen. Ohjausjännitteenä voidaan käyttää mitä tahansa lämmitysryhmään kuuluvaa vaihetta. Termostaatissa on ruuvittomat liittimet ja johtimien kuorintapituus on 14 mm.

RUS

ECO16FW ТЕРМОРЕГУЛЯТОР С ДАТЧИКОМ ТЕМПЕРАТУРЫ ПОЛА И УЗО

РУКОВОДСТВО ПО МОНТАЖУ И ЭКСПЛУАТАЦИИ

Терморегулятор с датчиком температуры пола ECO16FW предназначен для управления системами электрического отопления пола. Интегрированное в терморегулятор устройство защитного отключения (УЗО) с током утечки 30 мА позволяет использовать термостат в случаях, когда подключить отдельное УЗО трудно или невозможно.

1. ПЕРЕД МОНТАЖОМ

Проверьте сопротивление изоляции нагревательного кабеля, управляемого термостатом, и сопротивление самого нагревательного кабеля.

2. МОНТАЖ, РИС. 1, 2, 3 И 4

2.1 Установите температурный датчик в зоне монтажа теплого пола. Установка должна быть осуществлена в защитной металлической или гофрированной трубе, с тем чтобы датчик мог быть легко извлечен и заменен. Конец трубки должен быть закрыт от попадания плиточной мастики, клея или бетона внутрь. Датчик устанавливается на равном расстоянии между двумя нитями кабеля.

ВНИМАНИЕ! Убедитесь дополнительно в отсутствии влаги внутри защитной гофро-трубки.

2.2 Подключите жилу заземления к отдельному дополнительному разъему PE.

2.3 Подключите терморегулятор в соответствии с рис.1. Длина зачистки изоляции жил кабеля для подключения на винтовые клеммы терморегулятора – 14 мм. Сигнал понижения температуры подается на клемму «T» любой фазой от внешнего устройства (таймера или выключателя).

2.4 Проверьте время и ток срабатывания УЗО на соответствие нормам электробезопасности с помощью специального тестера (рис. 2).

2.5 Разделайте провод датчика на достаточную длину и проденьте его жилы через отверстие в монтажной панели. Зачистите жилы на 7мм и подключите к пружинной клемме (рис 3).

2.6 Закрепите терморегулятор в монтажной коробке на шурупах.

2.7 Установите центральную плату, крышку и регулировочный диск терморегулятора (рис. 4). Обеспечьте защиту термостата от возможного загрязнения во время строительных работ.

3. ЭКСПЛУАТАЦИЯ И КОНТРОЛЬ, РИС. 5 И 6

3.1 Включите с терморегулятор, сдвинув переключатель A в крайнее правое положение. Устройство выключено и обесточено, когда переключатель находится в крайнем левом положении.

3.2 Установите подходящую температуру пола регулировочным диском C (минимум 10°, максимум 60°).

3.3 Световой индикатор горит зеленым, когда терморегулятор включен, но отопление выключено. Индикатор горит красным, когда терморегулятор включен, и отопление работает.

3.4 В терморегуляторе предусмотрен режим понижения температуры на 4°C, при активации которого поддерживаемая температура пола уменьшается. Подача сигнала на включение или выключение режима энергосбережения осуществляется внешним устройством. Дополнительная световая индикация для данного режима в устройстве не предусмотрена.

3.5 Рабочий диапазон термостата можно ограничить, используя ограничители минимального и максимального значения температуры, указанные на регулировочном диске (рис. 6).

3.6 Регулярно (например, раз в месяц) проверяйте работу УЗО нажатием кнопки тестирования D. При этом устройство становится обесточенным, переключатель A перемещается в крайнее левое положение (позиция «выключено»). Переведите переключатель обратно во включенное положение. Если переключатель самостоятельно переходит в режим «выключено», то это означает, что

имеет место утечка тока. Аналогично, если терморегулятор не позволяет зафиксировать переключатель в выключенном положении, то имеет место утечка тока, причину которой должен изучить квалифицированный электрик.

4. ТЕХНИЧЕСКИЕ ХАРАКТЕРИСТИКИ

Рабочее напряжение	230 В -15%, +10%, 50 Гц
Номинальный ток	16 А
Максимальная мощность	3600 Вт
Номинальный ток утечки устройства защитного отключения (УЗО)	30 мА
Тип УЗО	А
Переключатель	двухполюсный
Диапазон рабочих температур	- 20...+30°С
Пределы регулировки термостата	10 - 60°
Понижение температуры	– 4 °С, управляющее напряжение 230В
Световая индикация	зеленый свет: термостат включен, но обогрев выключен красный свет: обогрев включен
Датчик температуры пола	NTC, 47 кОм / 25 °С, кабель 4 м (с возможностью удлинения до 10 м)
Сопротивления кабеля-датчика	см. таблицу 1 (датчик не подключен к термостату).
Степень защиты	IP31

Гарантийный срок на терморегуляторы Ensto серии ECO составляет 2 года с момента приобретения, но не более 3 лет от даты производства. Условия гарантии смотрите на www.ensto.com.

СВЕДЕНИЯ О СЕРТИФИКАЦИИ

Товар сертифицирован и соответствует требованиям нормативных документов.

ИНФОРМАЦИЯ О ПРОИЗВОДИТЕЛЕ И ИМПОРТЕРЕ

Заводы-изготовители:
"Ensto Finland Oy" (Финляндия)
Ensio Miettisen katu 2, P.O.BOX 77
06101 Porvoo, Finland

Импортер:
ООО "Энсто Рус"
105062 Москва
Подсосенский переулок, д.20, стр.1
Тел. +7 495 258 52 70
Факс. +7 495 258 52 69

ООО "Энсто Рус"
196084, Россия, Санкт-Петербург
Ул.Воздухоплавательная, д.19
тел. (812) 336 99 17
факс (812) 336 99 62

www.ensto.ru

Saves Your Energy

Ensto Finland Oy
Ensio Miettisen katu 2, P.O. Box 77
FIN-06101 Porvoo, Finland
Tel. +358 20 47 621
Customer service +358 200 29 007
Fax. +358 20 476 2790
ensto@ensto.com
www.ensto.com